foerch.com

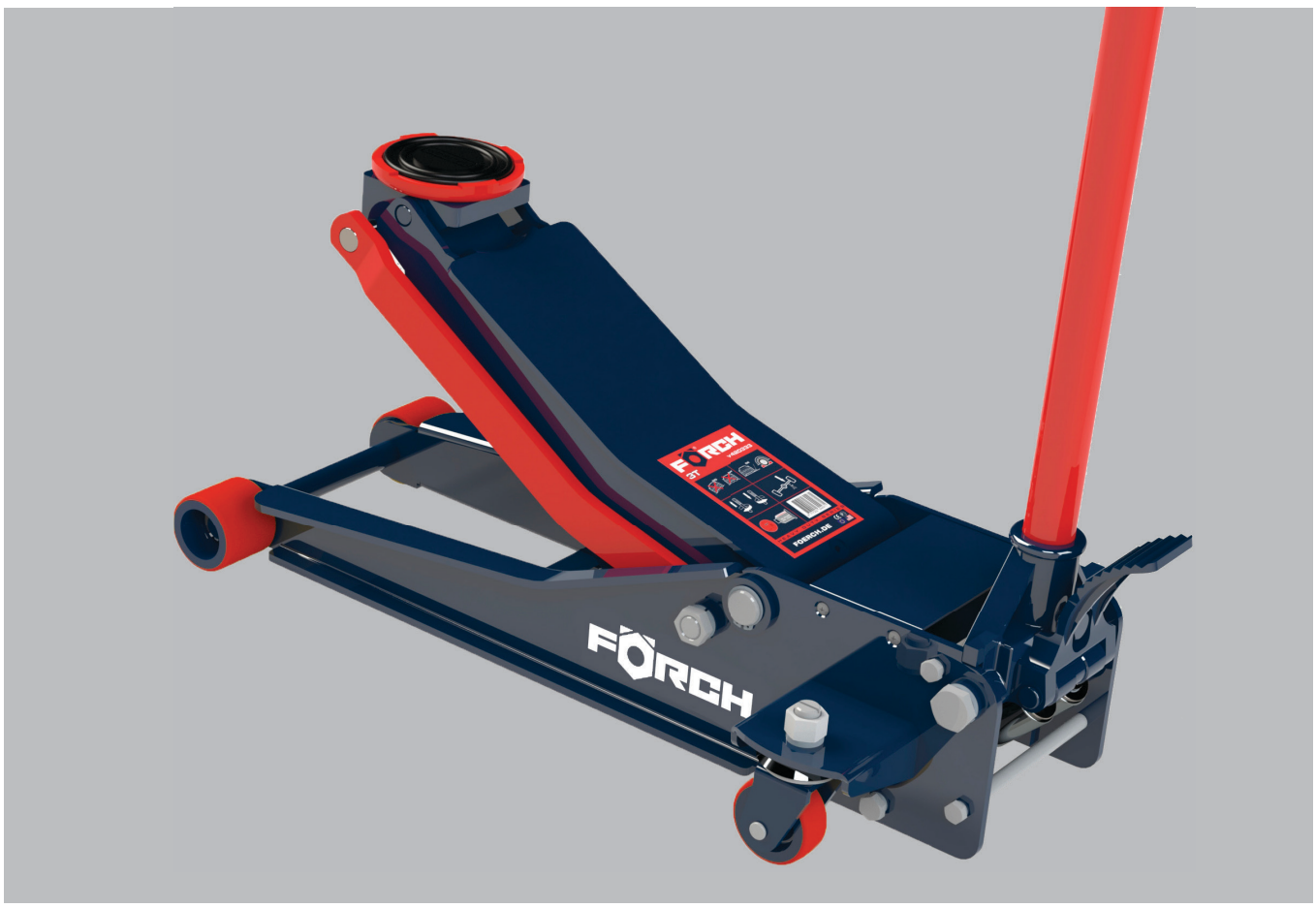

GER	Rangierwagenheber 3 t mit PU-Rollen
BUL	Крик за количка 3T с PU ролки
CZE	Pojízdný zvedák 3 t s PU kolečky
DAN	Hydraulisk donkraft, 3 t med PU-hjul
DUT	Rangeerkrik 3 t met PU-wielen
ENG	Hydraulic car jack, 3 t with PU castors
FRE	Cric rouleur 3 t avec roulettes en PU
HRV	Ranžirna dizalica za vozila 3 t, sa PU kotačima
HUN	Kocsiemelő PU kerekekkel 3 t
ITA	Sollevatore idraulico 3T
POL	Podnośnik manewrowy 3 t z rolkami PU
POR	Macaco hidráulico 3 t com rodas de PU
RUM	Cric 3t cu roți PU
SLO	Pojízdný zvedák krát. PU kol. 3t
SLV	Dvigalo za vozila 3 t s PU koleščki
SPA	Gato de carretilla 3 t con ruedas de PU
SWE	Vagnjack 3t med PU-rullar
TUR	Araç krikosu 3 t PU-tekerlekli

Art.-Nr. 5430 3003

Warnung





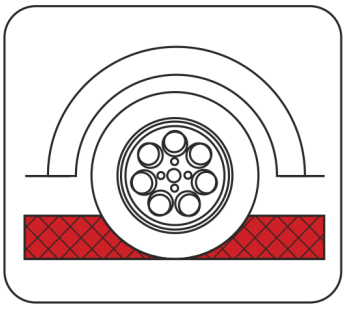

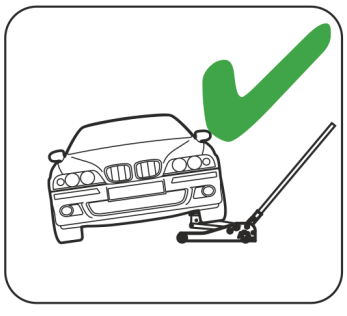



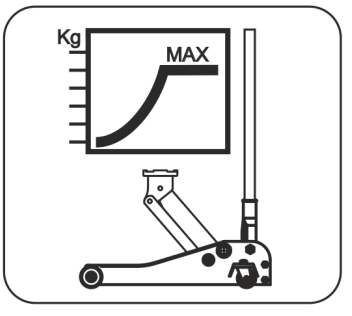

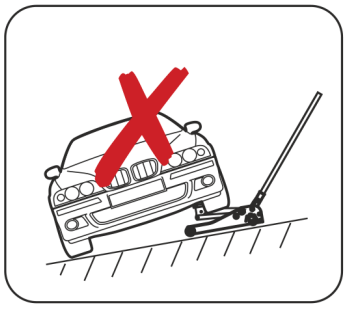



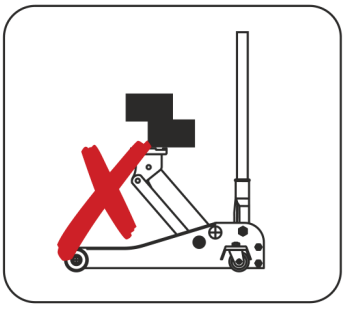

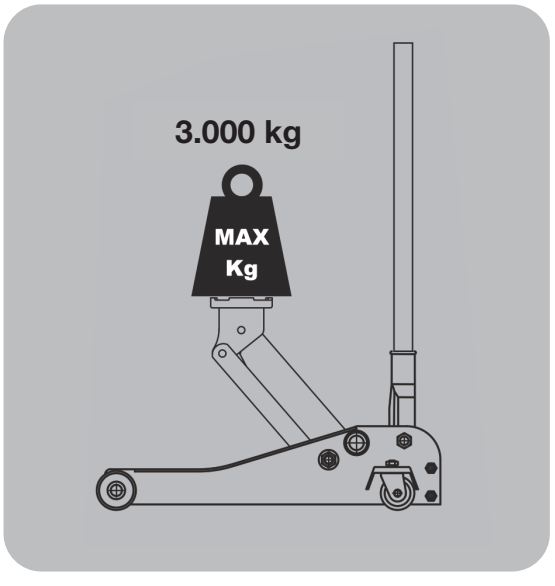

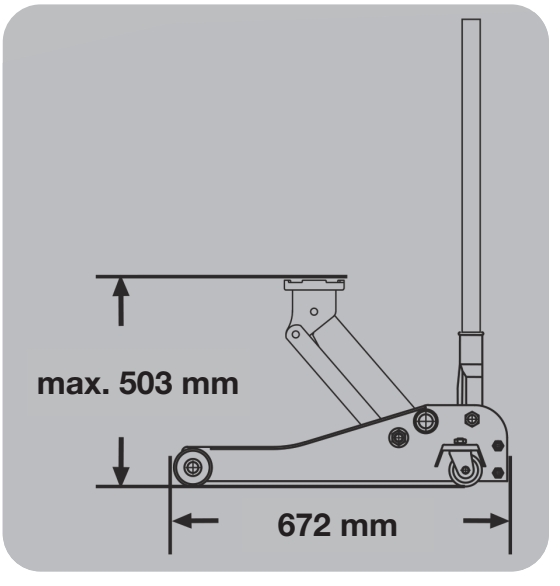

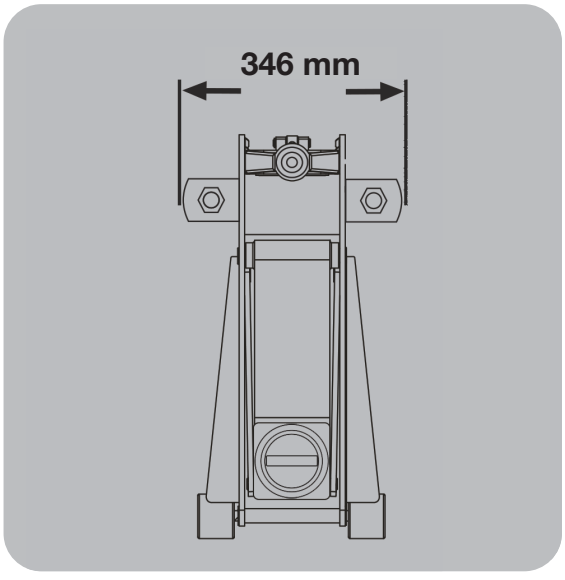
346 mm

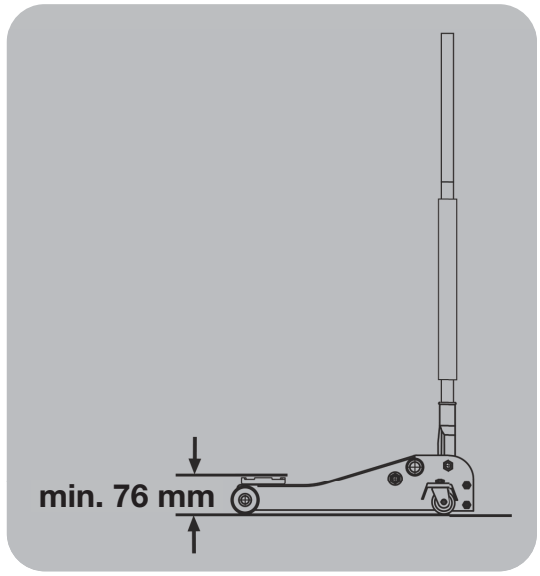
min. 76 mm

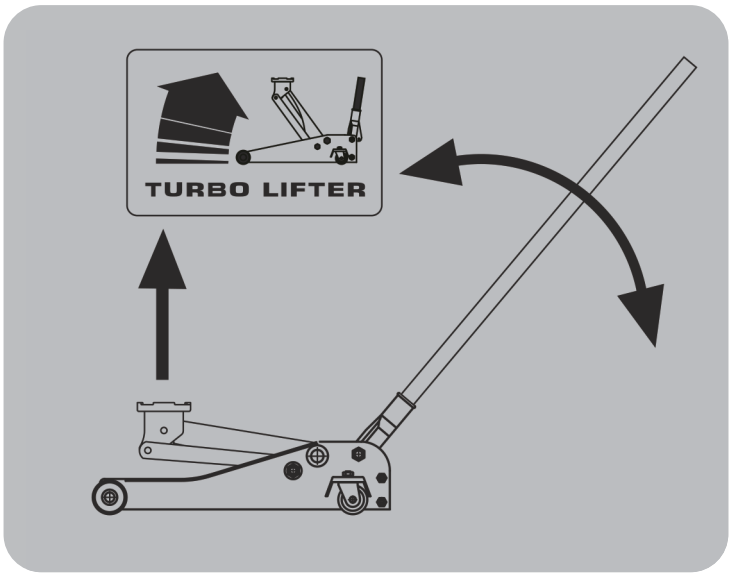
TURBO LIFTER

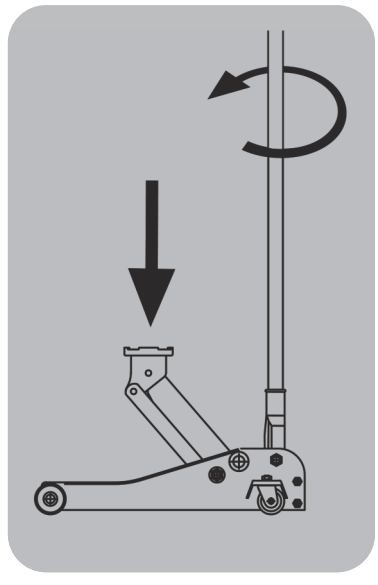

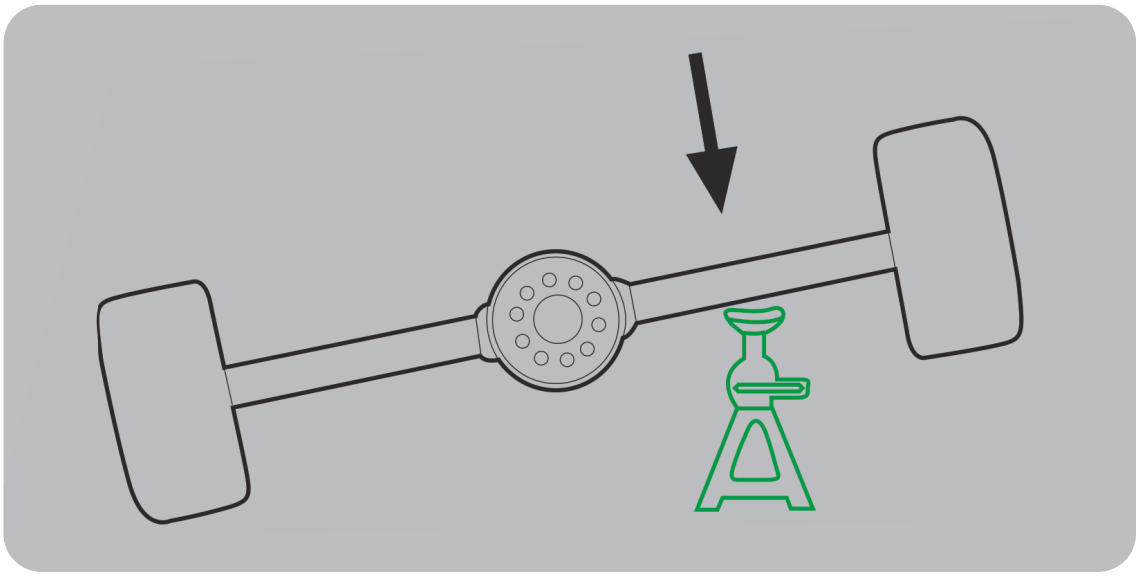

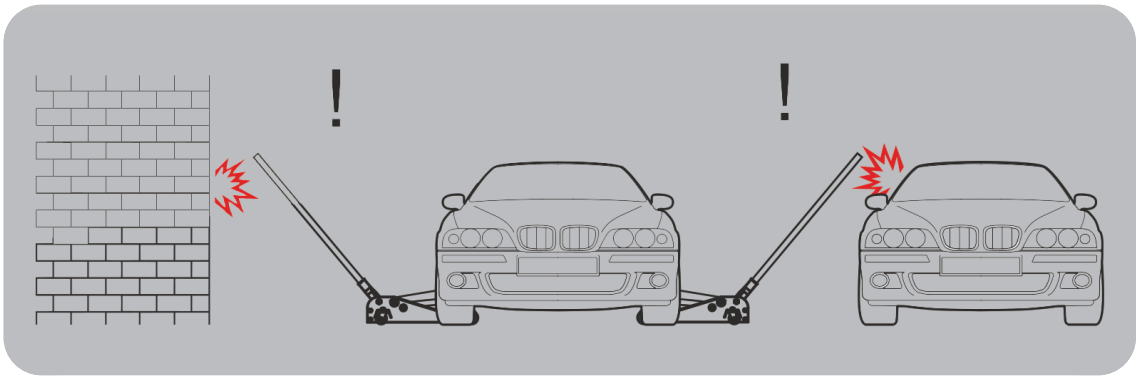

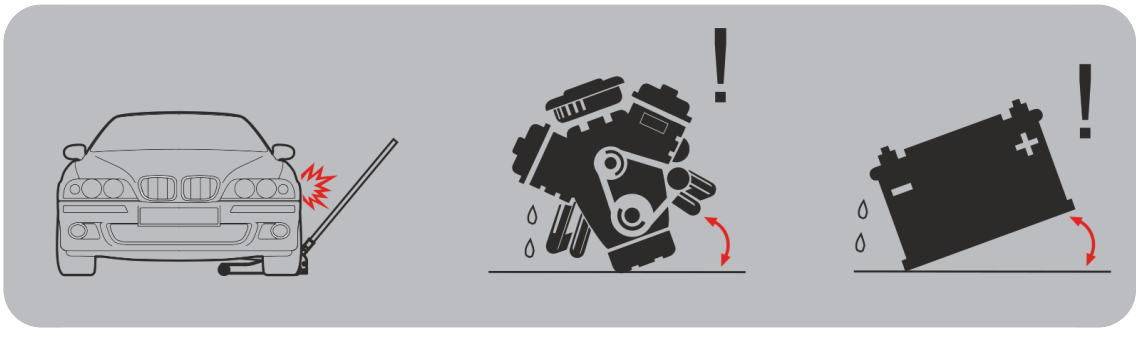

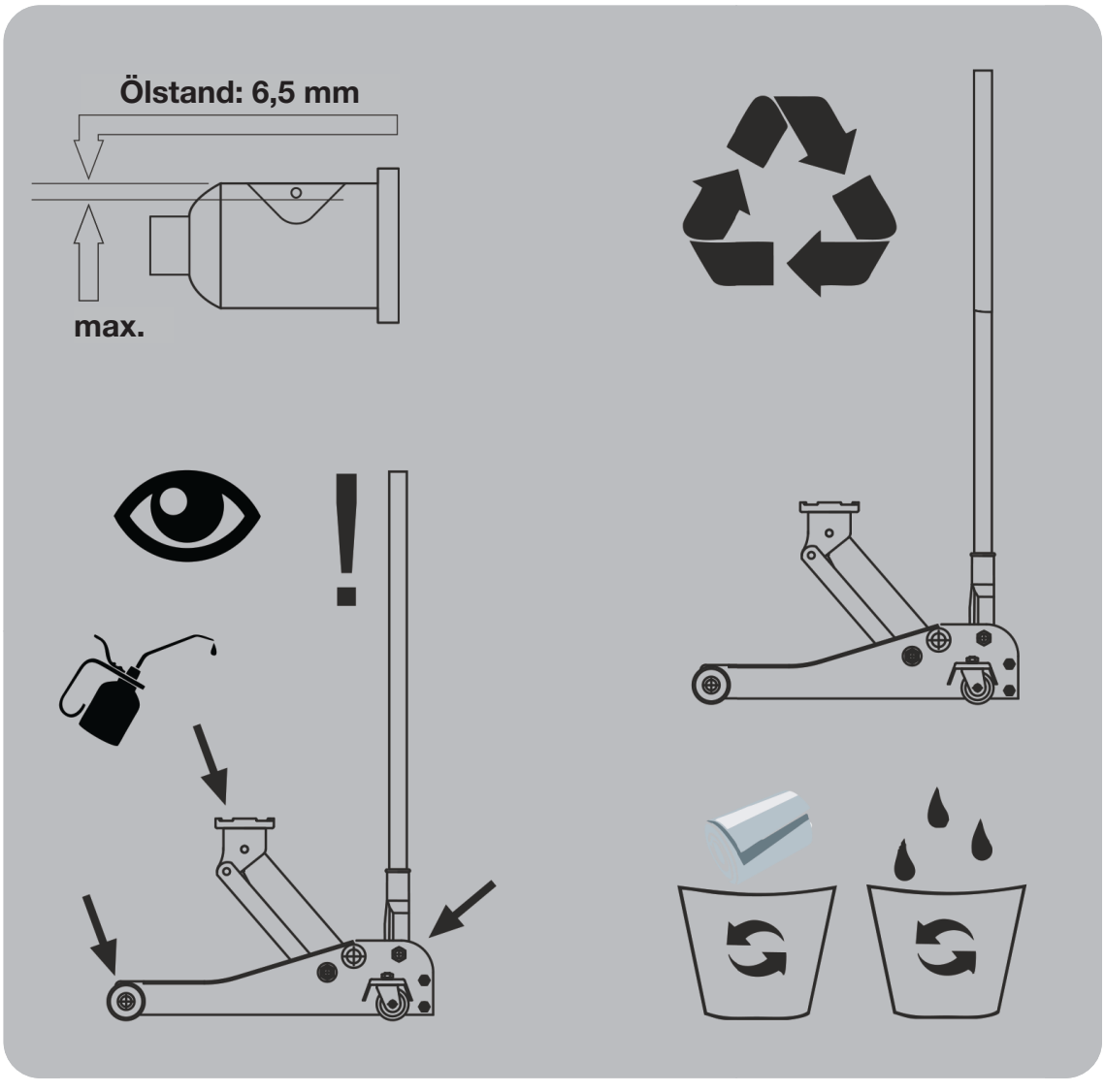
Ölstand: 6,5 mm
max.

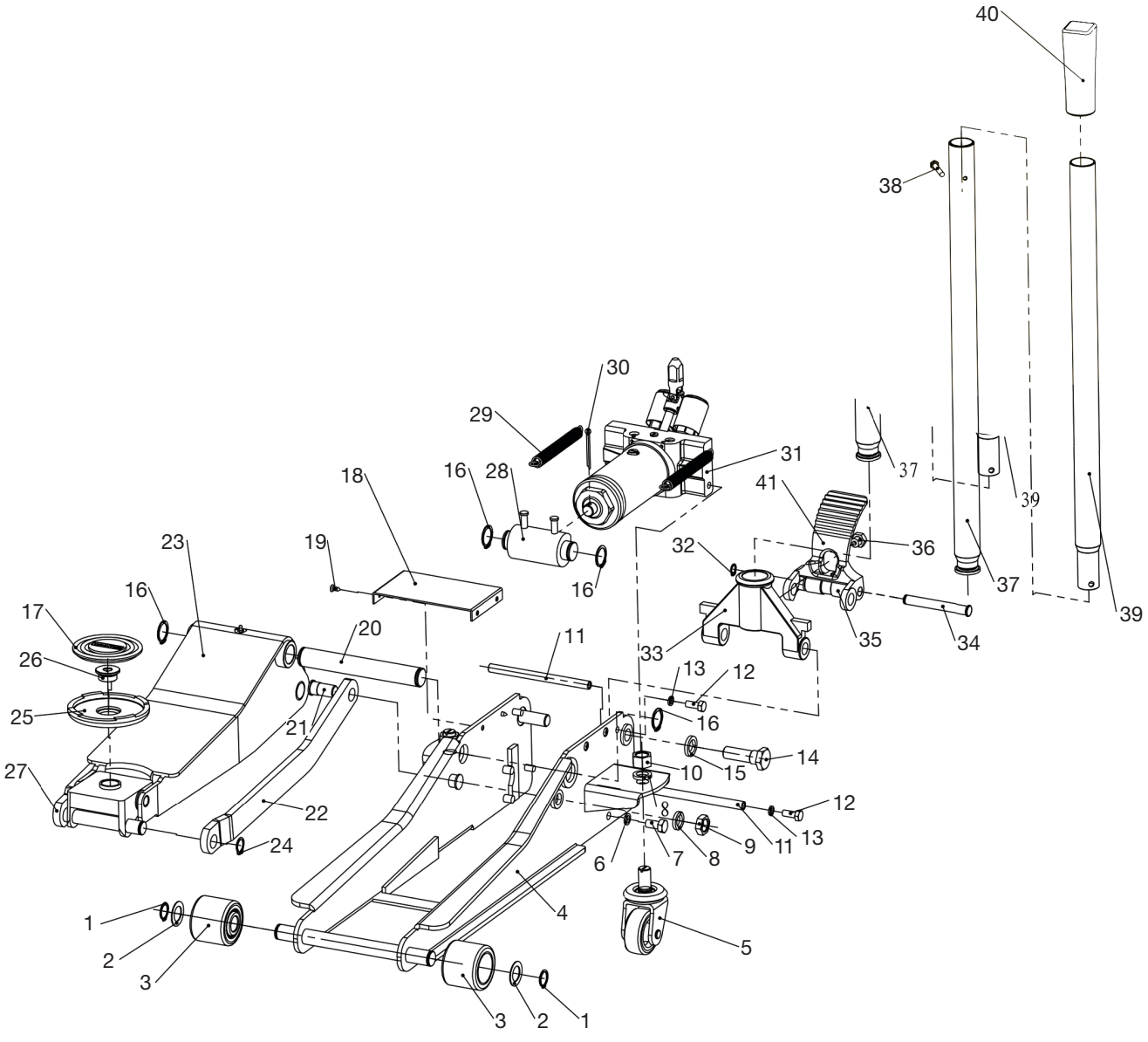

Art.-Nr.	Description	QTY
Y420333-1	RAM	1
Y420333-2	WASHER	2
Y420333-3	FRONT WHEEL	2
Y420333-4	SIDE PLAT ASSY	1
Y420333-5	REAR CAST	2
Y420333-6	SPRING WASHER 10	4
Y420333-7	SCREW M10X20	4
Y420333-8	RING WASHER 16	4
Y420333-9	NUT M16	2
Y420333-10	NUT M16	2
Y420333-11	PULL ROD	2
Y420333-12	BOLT M8X20	4
Y420333-13	SPRING WASHER 8	4
Y420333-14	BOLT	2
Y420333-15	SPRING WASHER 18	2
Y420333-16	RETANING RING 25	4
Y420333-17	RUBBER PAD	1
Y420333-18	PLATE	1
Y420333-19	SCREW ST4.8X13	4
Y420333-20	SHAFT	1
Y420333-21	BOLT	2

Art.-Nr.	Description	QTY
Y420333-22	LEFT LONG LINKAGE	1
Y420333-23	LIFT ARM ASSY	1
Y420333-24	RETANING RING 18	2
Y420333-25	SADDLE	1
Y420333-26	SCREW	1
Y420333-27	RIGHT LONG LINKAGE	1
Y420333-28	BLOCK LINKAGE	1
Y420333-29	SPRING	2
Y420333-30	SPLIT PIN 4X45	1
Y420333-31	POWER UNIT	1
Y420333-32	RETANING RING 12	1
Y420333-33	HANDLE SOCKET	1
Y420333-34	SPINDLE	1
Y420333-35	ROLLER	1
Y420333-36	HANDLE BOLT	1
Y420333-37	HANDLE LOWER	1
Y420333-38	BOLT M6X35	1
Y420333-39	HANDLE UPPER	1
Y420333-40	HANDLE COVER	1
Y420333-41	PEDAL	1

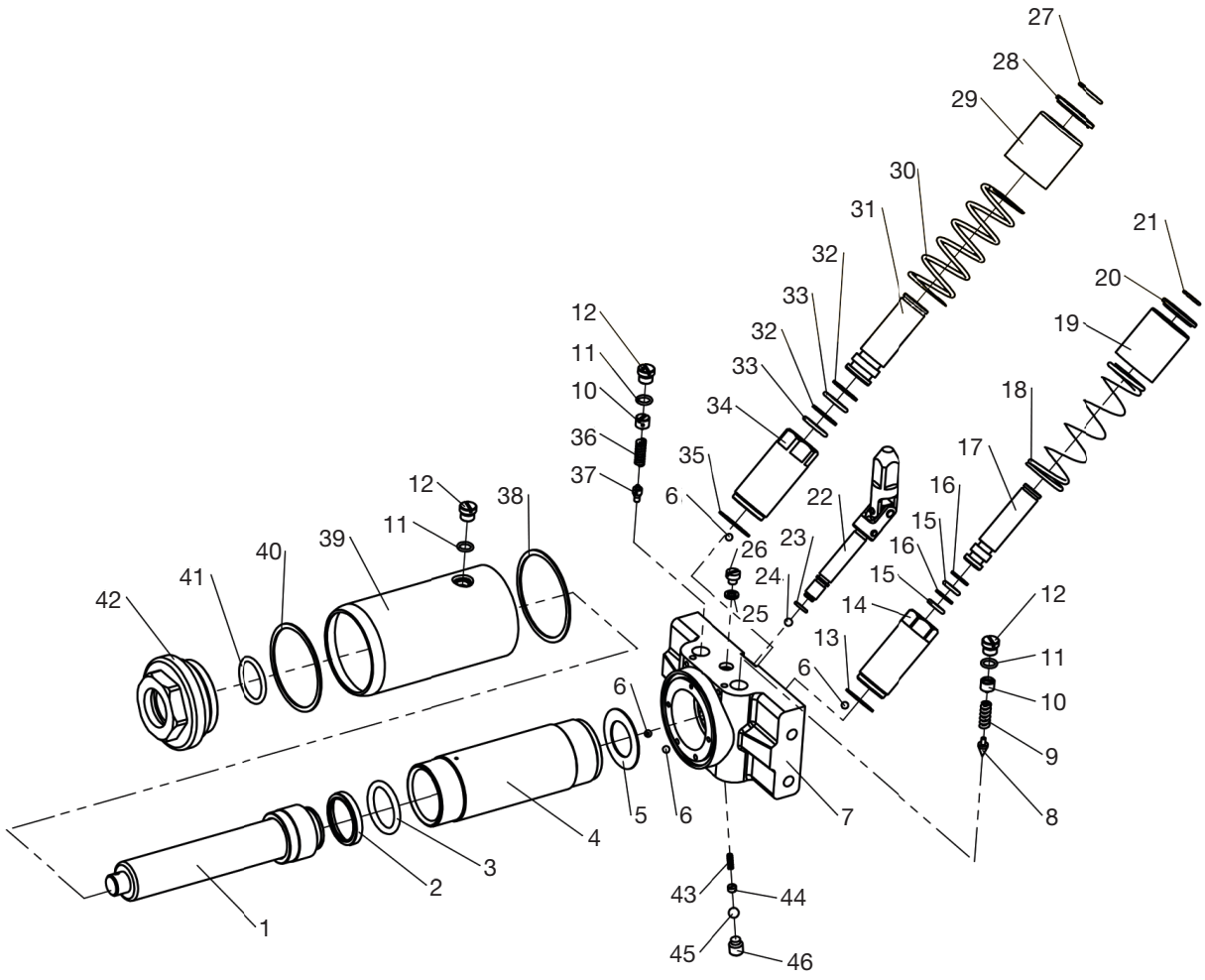

Art.-Nr.	Description	QTY
Y420333-PU1	RAM	1
Y420333-PU2	O-Ring Returner	2
Y420333-PU3	O-Ring	2
Y420333-PU4	Cylinder	1
Y420333-PU5	Seal Washer	2
Y420333-PU6	Ball	4
Y420333-PU7	Valve Base	4
Y420333-PU8	Safety Valve	4
Y420333-PU9	Relief Valve Spring	2
Y420333-PU10	Screw Adjusting	2
Y420333-PU11	O-Ring	2
Y420333-PU12	Screw	4
Y420333-PU13	Seal Washer	4
Y420333-PU14	Pump Case	2
Y420333-PU15	O-Ring	2
Y420333-PU16	Backup For O-Ring	4
Y420333-PU17	Plunger For Work	1
Y420333-PU18	Spring	1
Y420333-PU19	Sleeve	4
Y420333-PU20	Pump Cover	1
Y420333-PU21	Ring	2
Y420333-PU22	Release Valve	
Y420333-PU23	O-Ring	

Art.-Nr.	Description	QTY
Y420333-PU24	Ball	1
Y420333-PU25	Seal Washer	1
Y420333-PU26	Screw	1
Y420333-PU27	Ring	1
Y420333-PU28	Pump cover	1
Y420333-PU29	Sleeve	2
Y420333-PU30	Spring	1
Y420333-PU31	Plunger For Speed	1
Y420333-PU32	Backup For O-Ring	2
Y420333-PU33	O-Ring	2
Y420333-PU34	Pump Case	1
Y420333-PU35	Seal Washer	1
Y420333-PU36	Relief Valve Spring	1
Y420333-PU37	Safety Valve	1
Y420333-PU38	Seal Washer	1
Y420333-PU39	Cylinder Outer Case	1
Y420333-PU40	Seal Washer	1
Y420333-PU41	O-Ring	1
Y420333-PU42	Tank Nut	1
Y420333-PU43	Spring	1
Y420333-PU44	Throttle valve	1
Y420333-PU45	Ball	1
Y420333-PU46	Screw	1

2006/42/EG (Maschinen) / 2006/42/EC (MD)

EG-KONFORMITÄTSERKLÄRUNG

BUL ЕО ДЕКЛАРАЦИЯ ЗА СЪОТВЕТСТВИЕ
CZE PROHLÁŠENÍ O SHODĚ
DAN FABRIKATIONSERKLÆRING
DUT SCHRIFTELIJKE VERKLARING VAN CONFORMITEIT
ENG EC-DECLARATION OF CONFORMITY
FRE CERTIFICAT DE CONFORMITÉ
HRV IZJAVA O SUKLADNOSTI
HUN MEGFELELŐSÉGI NYILATKOZAT
ITA DICHIARAZIONE DI CONFORMITÀ
POL DEKLARACJA ZGODNOŚCI
POR DECLARAÇÃO DE CONFORMIDADE
RUM DECLARAȚIE DE CONFORMITATE
SLO PREHLÁSENIE O ZHODE
SLV IZJAVA O SKLADNOSTI
SPA DECLARACIÓN DE CONFORMIDAD
SWE FÖRSÄKRAN OM ÖVERENSSTÄMMELSE
TUR AÇIKLAMA

Theo Förch GmbH & Co. KG
Theo-Förch-Str. 11-15
74196 Neuenstadt
Deutschland (Germany)

Bevollmächtigte Personen zur Zusammenstellung der technischen Unterlagen:

BUL Упълномощени лица да съставят техническите документи:
CZE Osoby zplnomocněné k sestavení technických podkladů:
DAN Autoriserede person til at udarbejde de tekniske dokumenter:
DUT Gevolmachtigde personen voor het samenstellen van de technische documenten:
ENG Authorized persons for the compilation of the technical documents:
FRE Personnes habilitées à constituer le dossier technique:
HRV Odgovorna osoba za sastavljanje tehničke dokumentacije:
HUN A műszaki dokumentumok összeállítására meghatalmazott személyek:
ITA Persone autorizzate a compilare i documenti tecnici:
POL Upoważnione osoby do opracowania dokumentów technicznych:
POR Pessoas autorizadas para a elaboração da documentação técnica:
RUM Persoane împuternicite pentru întocmirea documentației tehnice:
SLO Oprávnené osoby na zostavenie technickej dokumentácie:
SLV Pooblaščene osebe za sestavljanje tehničnih dokumentov:
SPA Personas autorizadas para la elaboración de la documentación técnica:
SWE Behöriga personer att sammanställa de tekniska dokumenten:
TUR Teknik belgeleri hazırlamaya yetkili kişiler:

Wir erklären hiermit in alleiniger Verantwortung, dass die (das) nachstehend beschriebene Maschine (Produkt): WAGENHEBER KURZ PU 3T (Modell: Y420333)

BUL Ние декларираме на своя собствена отговорност, че описаната по-долу машина (продукт): Крик PU 3T
CZE Prohlašujeme na svou zodpovědnost, že níže popsaný stroj (výrobek): Pojízdný zvedák PU 3 t, krátký
DAN Vi erklærer hermed i eneste ansvar, at det nedenstående beskrevne apparattype (produkt): Donkraft kort PU 3T
DUT We verklaren hierbij als enige verantwoordelijke, dat de (het) navolgend beschreven type machine (product): Krik kort PU 3T
ENG We declare under our sole responsibility that the machine described below (product): WAGENHEBER KURZ PU 3T
FRE Par la présente, nous déclarons sous notre seule responsabilité que la machine (produit) décrite ci-après : CRIC ROULEUR COURT PU 3T
HRV Ovime potvrđujemo u punoj odgovornosti da je gore navedeni proizvod (produkt) DIZALICA ZA VOZILA KRATKA PU 3T
HUN Kizárólagos felelősségünk tudatában kijelentjük, hogy a következőkben ismertetett gép (termék): Krokodil emelő, rövid PU 3T
ITA Si dichiara sotto la propria responsabilità che il modello descritto qui di seguito (prodotto): Martinetto corto PU 3T
POL Niniejszym oświadczamy na własną odpowiedzialność, że niżej wymieniona maszyna (produkt): PODNOŚNIK KRÓTKI, KÓŁKA PU 3T
POR Declaramos que, sob a nossa responsabilidade exclusiva, a máquina (o produto) descrito mais abaixo: Macaco hidráulico 3 t com rodas de PU
RUM Declarăm pe proprie răspundere faptul că următorul produs: CRIC AUTO SCURT PU 3T

SLO Prehlasujeme na svoju výlučnú zodpovednosť, že nižšie popísaný typ prístroja (produkt): Pojazdný zdvihák PU 3 t, krátky
SLV S polno odgovornostjo izjavljamo, da spodaj opisana naprava (produkt): Dvigalo za vozila, kratko PU 3T
SPA Declaramos que, bajo nuestra responsabilidad exclusiva, la máquina (el producto) descrita más abajo: Gato de carretilla 3 t con ruedas de PU
SWE Intygar härmed, i enlighet med vårt fullständiga ansvar att nedanstående beskriven maskin (produkt): Domkraft kort PU 3T
TUR Biz burada tamamen kendi sorumluluğumuzda, aşağıda açıklanan makina (ürünü) açıklamaktayız: Araç kriko kısa PU 3T

Artikel-Nr.: 5430 3003

BUL Артикулен №:
CZE Model:
DAN Model:
DUT Model:
ENG Models: / Article-No.:
FRE Modèle: / Code Art.:
HRV Model: / Br. artikla:
HUN Modell:
ITA Modello: / No articolo:
POL Model: / nr artykułu:
POR Modelo: / Nº de artigo:
RUM Model:
SLO Model číslo:
SLV Model:
SPA Modelo / Nº de artículo:
SWE Modell:
TUR Seri Nr: / -Alan:

übereinstimmt mit den Bestimmungen der (den) Richtlinie(n) 2006/42/EG

BUL е в съответствие с разпоредбите на Директивата(те)
CZE odpovídá ustanovením směrnic(e)
DAN stemmer overens med bestemmelserne i retningslinie
DUT conform de bepalingen van richtlijn(en)
ENG complies with the provisions of the Directive(s)
FRE correspond aux dispositions de la (des) directive(s)
HRV u skladu sa odredbom smjernica
HUN megfelel ezen irányelv(ek) előírásainak
ITA E' conforme alle disposizioni della (delle) direttiva (e)
POL jest zgodny z postanowieniami dyrektywy (dyrektyw)
POR está conforme com tudo o disposto na(s) diretiva(s)
RUM este în conformitate cu prevederile directivei (lor)
SLO V súlade s ustanovením smernice
SLV je v skladu z določbami smernic
SPA está conforme con todo lo dispuesto en la(s) directiva(s)
SWE överensstämmer med bestämmelserna i direktivet
TUR belirlenen ilkelere göre uyuşmaktadır

sowie der (den) harmonisierten Norm(en) und der (den) technischen Norm(en) EN 1494:2001+A1:2008.

BUL и на хармонизирания(те) стандарт(и) и на техническия(те) стандарт(и).
CZE jakož i harmonizované/ým normě/ám a technické/ým normě/ám.
DAN samt den harmoniserede norm og den tekniske norm.
DUT alsmede van de geharmoniseerde norm(en) en van de technische norm(en).
ENG as well as with the harmonized standard(s) and the technical standard(s).
FRE ainsi qu'à la (aux) norme(s) harmonisée(s) et à la (aux) norme(s) technique(s).
HRV isto kao i sa harmoniziranom normom, te tehničkim normama.
HUN valamint a(z) harmonizált szabvány(ok) és a(z) műszaki szabvány(ok) előírásainak.
ITA Non che la (le) norma (e) armonizzata (e) e standard tecnico.
POL jak również z normą zharmonizowaną / normami zharmonizowanymi oraz normą techniczną / normami technicznymi.
POR tanto como com a(s) norma(s) harmonizada(s) e a(s) norma(s) técnica(s).
RUM precum și cu standardul armonizat și normele tehnice.
SLO rovnako ako harmonizovaná norma / harmonizované normy a technická norma / technické normy.
SLV kot tudi harmoniziranimi normami in tehničnimi normami.
SPA tanto como con la(s) norma(s) armonizada(s) y la(s) norma(s) técnica(s).

SWE den harmoniserade standarden och den tekniska standarden.
TUR Uyumlaştırılmış normlar ve de teknik.

.

Datum: 06.09 2021 / Unterzeichnet für und im Namen von:

BUL Дата: / Подписано за и от името на:
CZE Datum: / Podepsáno za a jménem:
DAN Dato: / underskrevet for og i navn fra:
DUT Datum: / ondertekend voor en uit naam van:
ENG Date: / signed for and on behalf of:
FRE Date: / Signé pour et au nom de:
HRV Nadnevak: / Potpisano za i u ime od:
HUN Dátum: / Aláírással a kérelmező nevében ellátta:
ITA Data: / Firmato in nome e per conto di:
POL Data: / Podpisał za i w imieniu:
POR Data: / Assinado por e em nome de:
RUM data: / semnat pentru și în numele:
SLO Dátum: / Podpísané pre a v mene od:
SLV datum: / podpisano za in v imenu od:
SPA Fecha: / Firmado por y en nombre de:
SWE Datum: / Undertecknat för och på uppdrag av:
TUR Tarih: / ilgili kişi tarafından belirtilen amaç için imzalanmıştır:



Theo Förch GmbH & Co.KG, Neuenstadt
i.V. Steffen Carle
Geschäftsbereichsleiter Strategisches Produktmarketing
Business Unit Manager Strategic Product Marketing

Stammhaus Deutschland

Theo Förch GmbH & Co. KG
Theo-Förch-Str. 11 – 15
74196 Neuenstadt
info@foerch.de

Vertriebsbereich
Kfz-Handwerk
Tel. +49 7139 95 511
Fax +49 800 3637246

Vertriebsbereich
Bau-Handwerk
Tel. +49 7139 95 522
Fax +49 800 3637240

Vertriebsbereich
Industrie- und Betriebswerkstätten
Tel. +49 7139 95 177 00
Fax +49 7139 95 177 98

FÖRCH Center

An Arbeitstagen zu den gewohnten Öffnungszeiten für alle Kunden da.

Bamberg
Biegenhofstr. 13
96103 Hallstadt
Tel. +49 951 509855 00
bamberg@foerch.de

Bautzen
Neusalzaer Str. 58
02625 Bautzen
Tel. +49 3591 35196 0
bautzen@foerch.de

Berlin-Marzahn
Rhinstr. 50 A
12681 Berlin
Tel. +49 30 549898 30
berlin@foerch.de

Berlin-Reinickendorf
Eichborndamm 111
13403 Berlin
Tel. +49 30 4099948 00
berlin-reinickendorf@foerch.de

Braunschweig
Waller See 2
38179 Schwülper
Tel. +49 531 231729 00
braunschweig@foerch.de

Bremen
Allerkai 4
28309 Bremen
Tel. +49 421 41748600
bremen@foerch.de

Chemnitz
Bornaer Str. 205
09114 Chemnitz
Tel. +49 371 4505079 00
chemnitz@foerch.de

Cottbus
Krennewitzer Str. 12
03044 Cottbus
Tel. +49 355 493961 00
cottbus@foerch.de

Dessau
Kochstedter Kreisstr. 7
06847 Dessau
Tel. +49 340 55045 30
dessau@foerch.de

Dresden
Bremer Str. 5
01067 Dresden
Tel. +49 351 81194 60
dresden@foerch.de

Frankfurt
August-Schanz-Str. 29 A
60433 Frankfurt am Main
Tel. +49 69 4269576 00
frankfurt@foerch.de

Freiburg
Tullastr. 73 A
79108 Freiburg
Tel. +49 761 593234 00
freiburg@foerch.de

Hamburg
Ahrensburger Str. 138
22045 Hamburg
Tel. +49 40 6699919 00
hamburg@foerch.de

Heilbronn
Dieselstr. 18
74076 Heilbronn
Tel. +49 7131 64586 00
heilbronn@foerch.de

Kassel
Hamburger Str. 22
34134 Kassel
Tel. +49 561 579886 0
kassel@foerch.de

Kaufbeuren
Moosmangstr. 6
87600 Kaufbeuren
Tel. +49 8341 909366 00
kaufbeuren@foerch.de

Kempten
Straßacker 2
87437 Kempten
Tel. +49 831 52383000
kempten@foerch.de

Leipzig-Plagwitz
Gießerstr. 12 A
04229 Leipzig
Tel. +49 341 48730 00
leipzig@foerch.de

Leipzig-Zentrum
Adenauerallee 3
04347 Leipzig
Tel. +49 341 234648 00
leipzig.zentrum@foerch.de

Lübeck
Spenglerstr. 1 A
23556 Lübeck
Tel. +49 451 5922890
luebeck@foerch.de

Magdeburg
Silberbergweg 6 A
39128 Magdeburg
Tel. +49 391 634195 00
magdeburg@foerch.de

Mannheim
Innstr. 27
68199 Mannheim
Tel. +49 621 860491 00
mannheim@foerch.de

Neuenstadt
Theo-Förch-Str. 11 – 15
74196 Neuenstadt
Tel. +49 7139 95 215 00
neuenstadt@foerch.de

Nürnberg / Fürth
Waldackerweg 1
90763 Fürth
Tel. +49 911 975652 00
nuernberg@foerch.de

Offenburg
Heinrich-Hertz-Str. 10
77656 Offenburg
Tel. +49 781 969114 00
offenburg@foerch.de

Paderborn
Stettiner Str. 4 – 6
33106 Paderborn
Tel. +49 5251 7750 00
paderborn@foerch.de

Rostock
Werftstr. 20
18057 Rostock
Tel. +49 381 440776 00
rostock@foerch.de

Schwerin
Ratsteich 1
19057 Schwerin
Tel. +49 385 47738 00
schwerin@foerch.de

Weimar
Industriestr. 3 C
99427 Weimar
Tel. +49 3643 4974 00
weimar@foerch.de

Zwickau
Maxhütte Gewerbering 2
08056 Zwickau
Tel. +49 375 81839 00
zwickau@foerch.de

FÖRCH Depot 24 h

Rund um die Uhr für autorisierte Kunden mittels Chipkarte zugänglich.

Langenburg
InnoPark am See 2
74595 Langenburg

Gesellschaften International

Belgien
Lhomme Tools & Fasteners bvba
Seinhuisstraat 5 b4
3600 Genk
lhommetools.be

Bulgarien
Förch Bulgaria EOOD
475 Botevgradsko Shose Blvd.
1517 Sofia
foerch.bg

Dänemark
Förch A/S
Hagemannsvej 3
8600 Silkeborg
foerch.dk

Frankreich
Förch France SAS
ZAE Le Marchais Renard Aubigny
77950 Montereau-sur-le-Jard
forch.fr

Italien
Förch S.r.l.
Via Antonio Stradivari 4
39100 Bolzano
forch.it

Kroatien
Förch d.o.o. Hrvatska
Buzinska cesta 58
10010 Zagreb
foerch.hr

Luxemburg
Förch SAS
17 rue de Marbourg
9764 Marnach
forch.fr

Niederlande
Förch Nederland B.V.
Demmersweg 18
7556 BN Hengelo
foerch.nl

Österreich
Theo Förch GmbH
Röcklbrunnstr. 39A
5020 Salzburg
foerch.at

Polen
Förch Polska Sp. z o.o.
43-392 Międzyrzecze Górne 379
k/Bielska-Białej
forch.pl

Portugal
Förch Portugal Lda
Centro Empresarial Sintra-Estoril III
Rua Pé de Mouro, Nº 33 -
Armazém J
2710-335 Sintra
forch.pt

Rumänien
S.C. Foerch S.R.L.
Str. Zizinului 110
500407 Brasov
foerch.ro

Schweden
Förch Sverige AB
Brännarevägen 1
151 55 Södertälje
foerch.se

Schweiz
Förch AG
Muttenzerstrasse 143
4133 Pratteln
foerch.ch

Slowakei
Förch Slovensko s.r.o.
Rosinská cesta 12
010 08 Žilina
forch.sk

Slowenien
FORCH d.o.o.
Ljubljanska cesta 51A
1236 Trzin
foerch.si

Spanien
Förch Componentes para Taller S.L.
Camino de San Antón, s/n
18102 Ambroz (Granada)
forch.es

Tschechien
Förch s.r.o.
Dopravní 1314/1
104 00 Praha 10 – Uhříněves
foerch.cz

Türkei
Förch Otomotiv Inş. ve San. Ürünleri Paz. Ltd. Şti.
Haramidere Mevkii Beysan Sanayi
Sitesi Birlik Caddesi No:6/3
34524 Beylikdüzü / Istanbul
forch.com.tr

Ungarn
Förch Kereskedelmi Kft
Börgöndi út 14
8000 Székesfehérvár
foerch.hu